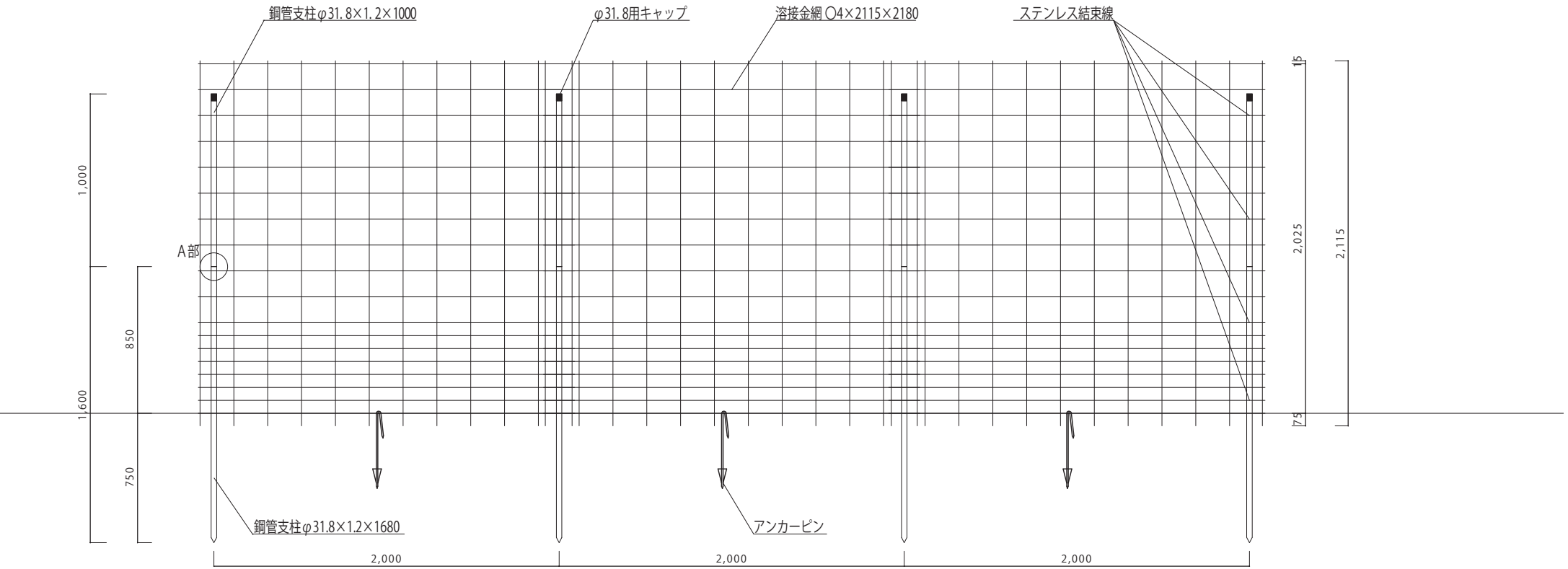

鋼管支柱　詳細図

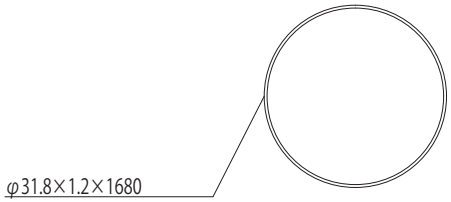

A部(スエージ部)　詳細図

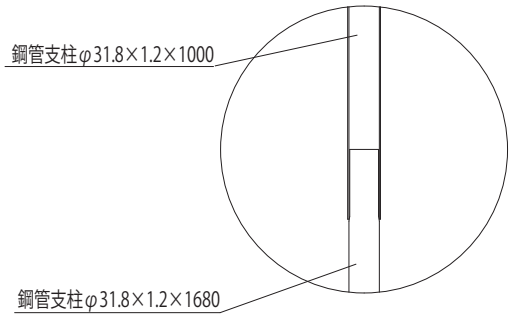

溶接金網　詳細図

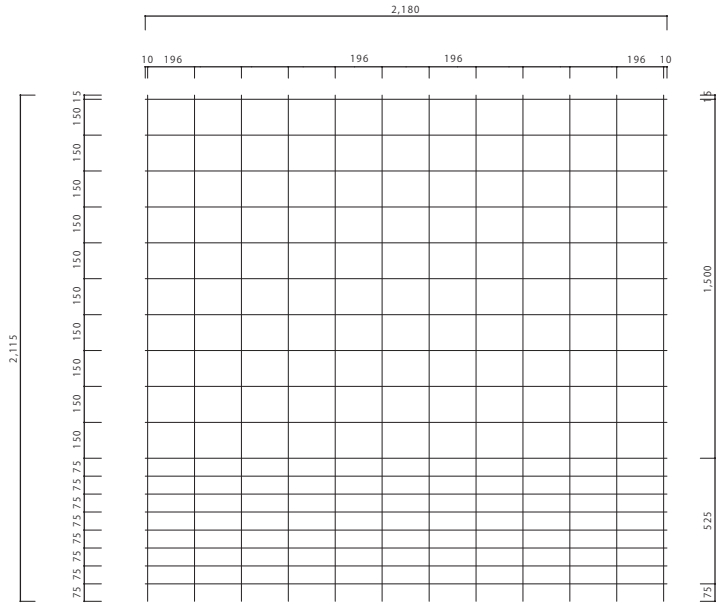

※寸法等はイメージです。詳細は仕様書を参照してください。